ADP-CLR02

(Camera Link Repeater)

사용자 매뉴얼

버전 1.0

ⓒ **2005 DAQ SYSTEM Co., Ltd. All rights reserved.**

Microsoft® is a registered trademark; Windows®, Windows NT®, Windows XP®, Windows 7®, Windows 8®, Windows 10®
All other trademarks or intellectual property mentioned herein belongs to their respective owners.

Information furnished by DAQ SYSTEM is believed to be accurate and reliable, However, no responsibility is assumed by DAQ SYSTEM for its use, nor for any infringements of patents or other rights of third parties which may result from its use. No license is granted by implication or otherwise under any patent or copyrights of DAQ SYSTEM.

The information in this document is subject to change without notice and no part of this document may be copied or reproduced without the prior written consent.

DAQ SYSTEM
Measurement & Automation

목 차

1. ADP-CLR02 소개 ---------- 2

2. ADP-CLR02 기능

2-1 SN8-6P Connector ---------- 4
2-2 DC Connector ---------- 4

Appendix

A-1 외형 치수 ---------- 5
A-2 수리 규정 ---------- 6

1. ADP-CLR02 소개

현재 많은 산업 장비에는 Digital 카메라가 이용된다. 하지만 Grab board 와 카메라의 직접 연결은 장비, 기구에 의해 거리의 제한을 받는다.

ADP-CLR02는 최대 전송 거리를 약 2배로 늘려준다. 표준 Camera Link 규격에 맞게 설계 되었기 때문에 Camera Link 규격에 맞는 모든 카메라에 사용이 가능하다.

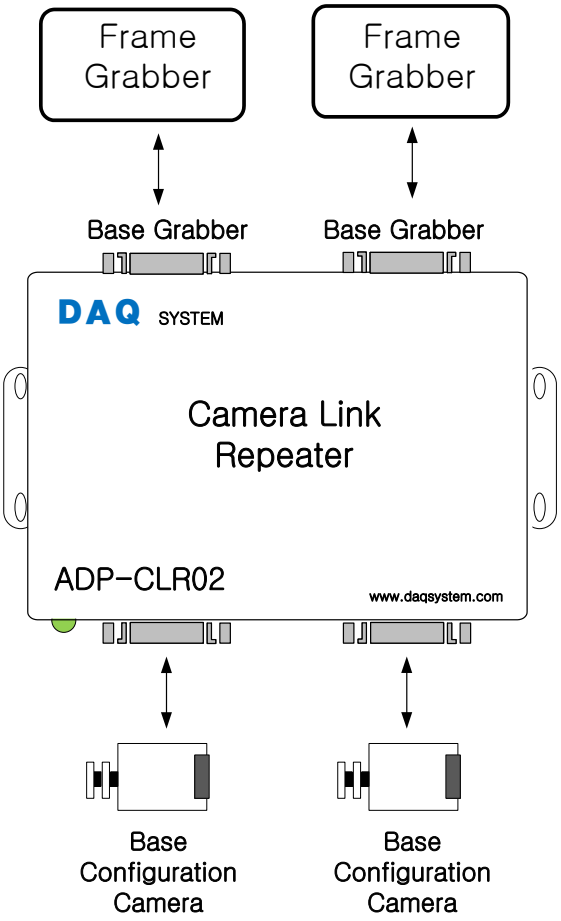

[ADP-CLR02의 주요 특징]

- 표준 Camera Link 규격 지원
- Camera link Full Mode 지원
- 최대 85Mhz Pixel Clock 지원
- LVAL, FVAL, DVAL Signals 지원
- SerTFG / SerTC 시리얼 통신
- 6Pin Locking Type, Power connector
- 12V/DC Input Voltage (DIN Connector or DC-jack) 전원 입력 Connector 선택 가능
- Camera Clock 감지, Auto Reset

다음 그림과 같이 Frame Grabber와 카메라 사이에 연결하여 사용한다.

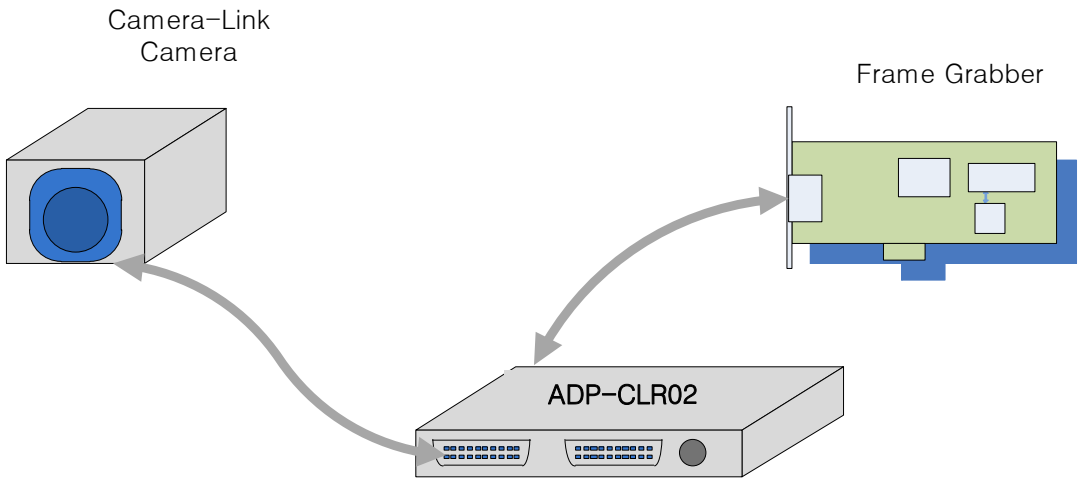

[Figure 1-1. ADP-CLR02 One Base Application]

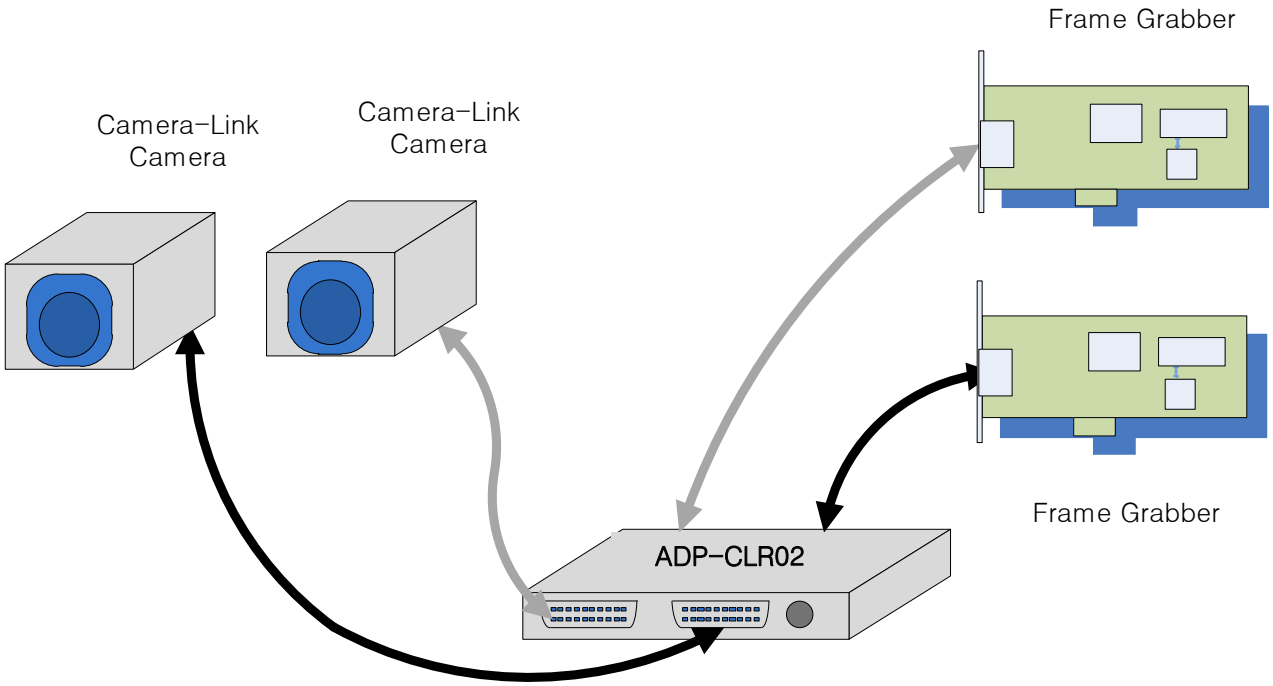

[Figure 1-2. ADP-CLR02 Two Base Application]

2. ADP-CLR02 기능

아래 두 개의 전원 커넥터 중에 하나를 선택해 사용한다.

2-1 SN8-6P Connector

7 ~ 12V 를 제공하는 DC Circular 커넥터이다.

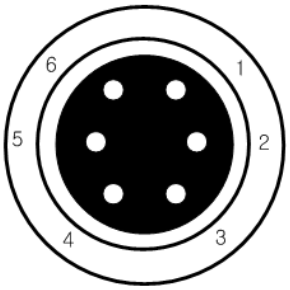

Pin1	**N.C**
Pin2	**+12V/DC**
Pin3	**+12V/DC**
Pin4	**GND**
Pin5	**GND**
Pin6	**GND**

2-2 DC Connector

7 ~ 12V 를 제공하는 DC DIN 커넥터이다. (DC-005(2.0))

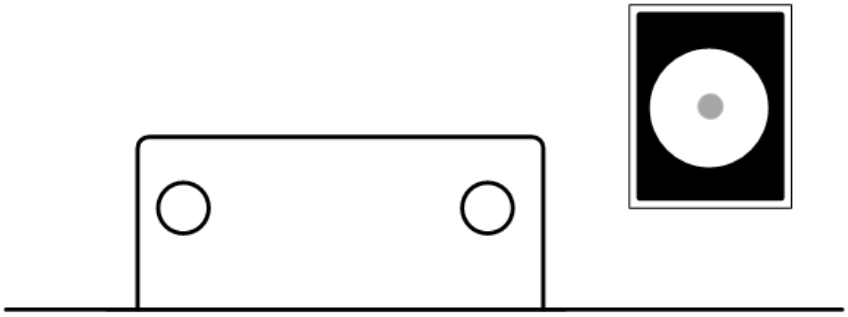

Appendix

A-1 외형 치수

보드의 외형 치수는 아래와 같다.

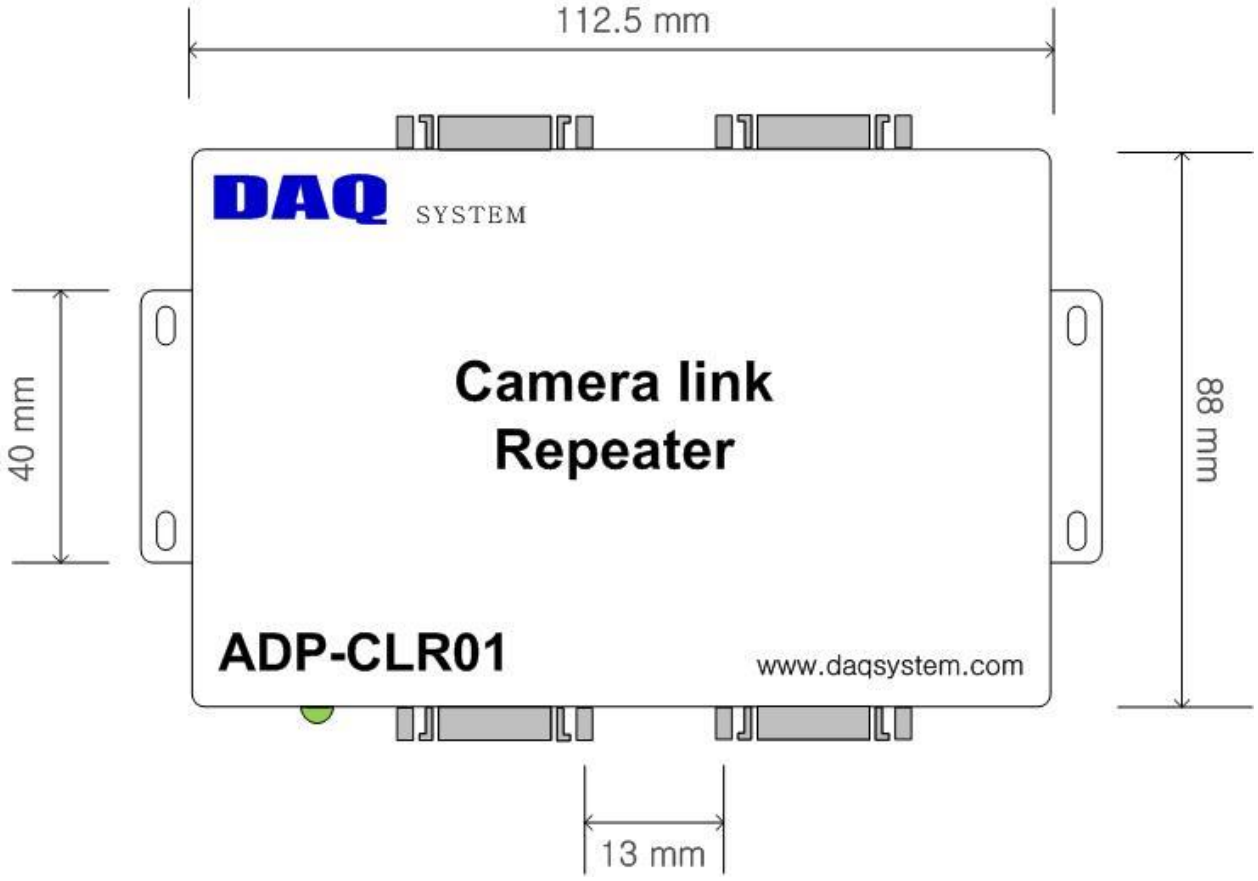

A-2 수리 규정

디에이큐시스템의 제품을 구매해 주셔서 감사합니다. 디에이큐시스템이 규정하는 Customer Service에 관련해 아래의 사항을 참고해 주시기 바랍니다.

(1) 디에이큐시스템 제품을 사용하기 전에 사용자 매뉴얼을 읽고, 지시에 따라 주십시오.

(2) 수리대상 제품을 반납하실 때에는 고장증상도 기재하여 본사로 보내주시기 바랍니다.

(3) 모든 디에이큐시스템 제품의 무상수리 보증기간은 1년입니다.
-. 보증기간은 디에이큐시스템에서 제품이 출하된 날짜부터 시작합니다.
-. 디에이큐시스템이 제조하지 않은 주변기기 및 타사 제품에는 제조원 보증이 적용됩니다.
-. 수리가 필요하신 경우에는 아래의 Contact Point에 문의해 주십시오.

(4) 무상수리 보장기간이라도 다음과 같은 경우는 유상 수리가 됩니다.
① 사용자 매뉴얼에 따르지 않고 사용하면서 발생한 고장 또는 손상
② 구매 후 제품 운송 중 고객의 과실로 인해 발생한 고장 또는 손상
③ 화재, 지진, 홍수, 낙뢰, 오염 등의 자연현상 또는 권장범위를 초과하는 전원인가로 인한 고장 또는 손상
④ 부적합한 보존환경(예를 들면 고온, 고습도, 휘발성 화학물질 등)으로 인해 발생한 고장 또는 손상
⑤ 부당한 수리, 개조에 의한 고장 또는 손상
⑥ Serial Number를 변경하거나 고의로 떼어낸 제품
⑦ 기타 사유로 디에이큐시스템이 고객 과실로 판단한 경우

(5) 수리 제품을 디에이큐시스템으로의 운송 비용은 고객이 부담해야 합니다.

(6) 잘못된 사용으로 인해 발생한 문제에 대해서는 당사 Warranty 조항과 관계없이 제조사에서 책임을 지지 않습니다.

MEMO

Contact Point

Web sit : https://www.daqsystem.com

Email : postmaster@daqsystem.com